200-СН-003-2-02 Лист Брон 2

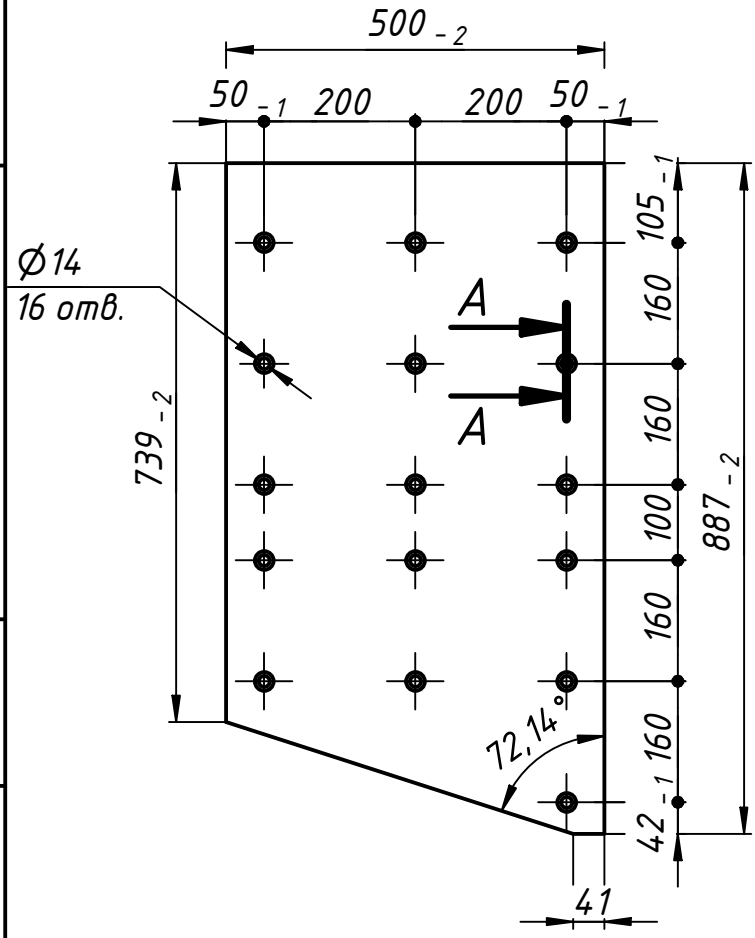

A–A (1 : 4)

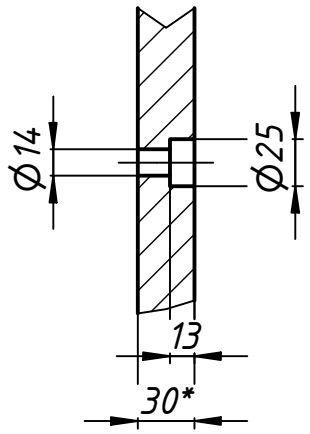

1 штук

					200-СН-003-2-02 Лист Брон 2		
Изм.	Лист	№ докум.	Подп.	Дата	Лист	Лит.	Масса: 10,9 / Масштаб: 1 : 10
Разраб.		d.khachidze		01.04.2025		Лист	Листов 1
Пров.							
Т. контр.							
Нач.отд.					Полиэтилен	LTD "foladi"	
Н. контр.							
Утв.							

Перв. примен. | Справ. № | Подп. и дата | Инв. № дубл. | Взам. инв. № | Подп. и дата | Инв. № подл.

Копировал | Формат А4